DITEC

AUTOMATIC ENTRANCE SPECIALISTS

Logic A22

Manuale di installazione quadro elettrico per cancelli a battente 2 motori 230 V~.
Electrical board installation manual for 2 motors swing gate 230V~.
Manuel d'installation armoire électrique pour portails à battants à 2 moteurs 230V~.
Steuerung Montage Handbuch für Drehtore mit 2 Motoren 230V~.
Manual para la instalaciòn cuadro electrico para cancelas batientes 2 motores 230V~.

CE

DATI TECNICI	TECHNICAL DATA	DONNEES TECHNIQUES	TECHNISCHE DATEN	DATOS TECNICOS	Logic A22
Alimentazione	Power supply	Alimentation	Stromzufuhr	Alimentaciòn	230 V~ 50/60 Hz
Uscita motori	Motors output	Sortie moteures	Motoren Ausgang	Salida motores	230 V~ 2 x 2.5 A (max)
Alimentazione accessori (nominale) (picco)	Accessories power supply (nominal) (peak)	Alimentation accessoires (nominale) (mât)	Zubehöre Stromzufuhr (Nominal) (Spitze)	Alimentaciòn accessorios (nominale) (pico)	24 V⎓ / 0.3A 24 V⎓ / 0.5A
Temperatura	Temperature	Temperature	Temperatur	Temperatura	-15 °C/+50 °C
Grado IP	Degree IP	Degré IP	Schutzart	Gràdo IP	IP54
Dimensioni	Dimensions	Dimensions	Abmessungen	Dimensiones	225x320x120

IP1587 15/01/99

DITEC S.p.A.
Via Mons. Banfi, 3
21042 Caronno P.lla (VA) Italy
Tel.02/963911 - Fax 02/9650314
www.ditec.it

ICIM
ISO 9001
Cert. n° 0957/0

novotecnica

I Schema dei collegamenti

GB Wiring diagram

F Schéma des branchements

D Anschlußplan

E Esquema de las conexiones

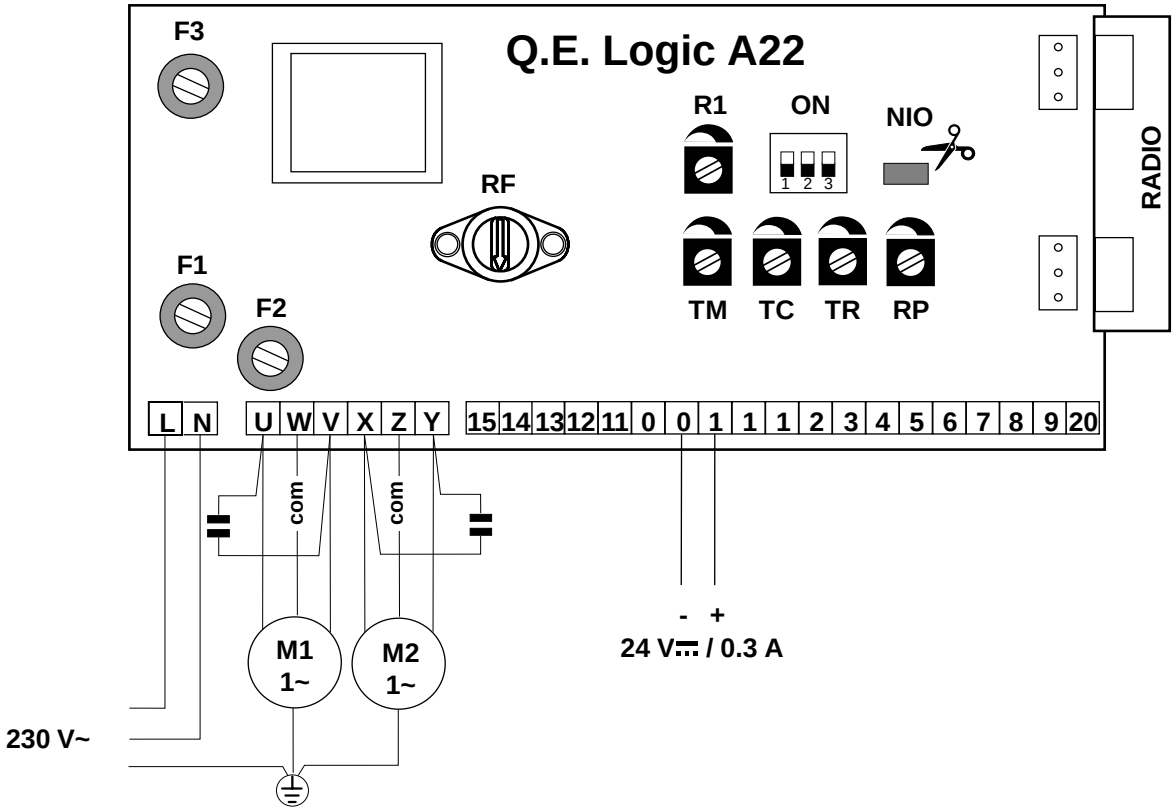

F1,F2 = F5 A F3 = F3.15 A	linea / line / Linea / ligne / linea accessori / accessories / Zubehöre / accessoires /accessorios /

1. RACCORDEMENTS ELECTRIQUES

1.1 Commande

ATTENTION **Ponter tous les contacts N.C. s'ils ne sont pas utilisés.**
Les bornes ayant le même numéro sont équivalentes
Utiliser uniquement des accessoires et des dispositifs de sécurité DITEC.

CONTACT	FONCTION	NOTE
1 — **2** (N.O.)	FERMETURE AUTOMATIQUE	Un contact permanent active le dispositif de fermeture automatique.
1 — **3** (N.O.)	OUVERTURE	Active la manoeuvre d'ouverture.
1 — **4** (N.O.)	FERMETURE	Active la manoeuvre de fermeture.
1 — **5** (N.O.)	PAS A PAS	Sequence **"ouverture-arrêt-fermeture-ouverture"**
1 — **6** (N.C.)	SECURITE D'ARRET EN OUVERTURE	Arrêt et/ou empêche la manoeuvre d'ouverture.
1 — **7** (N.C.)	SECURITE D'ARRET EN FERMETURE	Arrêt et/ou empêche la manoeuvre de fermeture.
1 — **8** (N.C.)	SECURITE D'INVERSION	Invers le mouvement (réouverture) pendant la fermeture. **Empêche tout mouvement lorsque le portail est fermé.**
1 — **9** (N.C.)	STOP / AUTOMAINTIEN DES COMMANDES	Provoque l'arrêt immédiat de tout mouvement. Si le contact reste ouvert, la fonction par homme présent est activée. Dans ces conditions, l'intervention de tout sécurité provoque l'arrêt du mouvement. Le commande pas à pas et la fermeture automatique sont désactivèes.
1 — **20** (N.O.)	OUVERTURE PARTIELLE	Provoque l'ouverture temporisée du vantail commandé par le moteur 1, dont la durée est établie au moyen du trimmer RP.
0 — **11** (N.C.)	FIN DE COURSE DE OUVERTURE MOTEUR 2	Arrête le mouvement du vantail commandé par le moteur 2 en phase d'ouverture.
0 — **12** (N.C.)	FIN DE COURSE DE OUVERTURE MOTEUR 1	Arrête le mouvement du vantail commandé par le moteur 1 en phase d'ouverture.
CONTACT RADIO	PAS A PAS / OUVERTURE	L'action de la commande radio (ouverture ou pas à pas) est sélectionnée par le commutateur DIP1.

1.2 Sorties et accessoires

1 • — **+**
0 • — **-**

Alimentation des accessoires. Sortie 24V⎓/ 0.3A (nominal) / 0.5 A (mât) pour l'alimentation accessoires extérieurs y compris la lampe "portail ouverte".

0 • — • **14**

Lampe clignotante (LAMPH). Sortie 24 V⎓ max 50 W. S'active en même temps que la manoeuvre d'ouverture et de fermeture. Pour la pré-clignotement voir DIP2.

W • — • **N**

Lampe clignotante (LAMP). Sortie 230 V~ max 50 W. S'active en même temps que la manoeuvre d'ouverture et de fermeture (sans possibilité de pré-clignotement).

0 • — • **15**

Serrure électrique. Sortie 24 V⎓ max 1.2 A. Avec serrure électrique 12 V ⎓, connecter en série la résistance 8.2 Ω 5 W. S'allume au début de chaque manoeuvre d'ouverture.

1 • — • **13**

Lampe portail ouverte. Sortie 24 V⎓ max 3 W. Active une lampe qui ne s'eteint que lorsque le portail est fermée.

FRANÇAIS

1.3 Selection et reglages

TC - Temps de fermeture automatique. De 0 à 120 s avec TC allant du min au max. Le comptage commence ou redémarre:

- pendant le temps fixé sur TC:
  - à la fin de la manoeuvre d'ouverture;
  - après une commande d'ouverture si le portail est arrêté en position d'ouverture.
- pendant la moitié du temps fixé sur TC:
  - aprés l'intervention d'une sécurité (1-6 / 1-7 /1-8)
  - à la fin de la manoeuvre d'ouverture partielle.

Avec contact 1-2 ou 1-9 ouvert la fermeture automatique est désactivée. En fermant 1-2, on réactive la fermeture automatique. Si elle est désactivée par 1-9, la fermeture automatique ne sera réactivée, après la fermeture du contact 1-9, **qu'après une commande d'ouverture.**

TM - Temps maximum de manoeuvre. De 10 à 90 s, TM allant du minimum au maximum. L'arrêt du mouvement aussi bien en ouverture qu'en fermeture se fait:

- par intervention du dispositif de détection des obstacle;
- par suite de l'expiration du temps maximum de manoeuvre;

En ouverture seulement l'arrêt du mouvement se fait par intervention des fins de course.

TR - Réglage du temps de retard à la fermeture du moteur 1. De 0 à 30 s. Règle le temps de retard, à la fermeture, du moteur 1. A l'ouverture, le retard du moteur 2 a une valeur de 3 s.

RP - Temps d'ouverture partielle. De 0 à 30 s, RP allant du minimum au maximum.

R1 - Réglage du dispositif de détection d'obstacles. L'armoire électrique est équipée d'un dispositif de sécurité qui arrête le mouvement d'ouverture ou de fermeture en présence d'obstacle. En réglant R1 au minimum, on obtient la sensibilité maximum du dispositif. Le dispositif est désactivé si R1 est réglé au maximum.

RF - Réglage de force. Au démarrage, le moteur est alimenté à pleine tension secteur pendant 1 s, puis il passe à la tension sélectionnée sur RF (pos. 1 force minimum, pos. 5 force maximum).

DIP1 - Commutation de la radiocommande. OFF = 1-5, ON = 1-3.

DIP2 - Présignalisation fixe de 3 s. OFF: désactivée à l'ouverture, activée uniquement pour la fermeture automatique si TC est supérieur à 3 s. ON: activée aussi bien à l'ouverture qu'à la fermeture.

DIP3 - Déverrouillage de la serrure électrique. OFF: désactivé. ON: activé (position conseillée en présence de serrure électrique).

NIO - Système électronique antigel. En retirant le cavalier ✂, on active automatiquement le système permettant d'assurer le bon fonctionnement des moteurs même aux basses températures. Pour bien fonctionner, l'armoire électrique doit se trouver à la même température ambiante que les moteurs.

FRANÇAIS

2. DEMARRAGE

ATTENTION Les manoeuvres concernant le point 3.2 s'effectuent sans sécurités.
Il n'est possible de régler le trimmer que lorsque le portail est arrêté (RF exclu).

3.1 Régler TC et R1 au maximum, RF en position 5 et RP au minimum. Ponter les sécurités, l'automaintien des commandes et les fins de course (s'ils ne sont pas utilisés).

3.2 Mettre sous tension, régler le trimmer TM de sorte à obtenir un temps de manoeuvre dépassant de 2-3 s le temps réellement nécessaire au portail et le trimmer TR de telle sorte que les battants se referment en se superposant correctement. Contrôler le bon fonctionnement du portail, par des commandes d'ouverture, de fermeture ou pas à pas successives et vérifier l'intervention des fins de course (s'ils sont installés).

3.3 Retirer les cavaliers et relier les sécurités (1-6, 1-7 et 1-8) et l'automaintien (1-9) et vérifier leur fonctionnement.

3.4 Régler la fermeture automatique avec TC. **Attention:** le temps de fermeture automatique, après l'intervention d'une sécurité, est égal à la moitié du temps fixé.

3.5 Régler RF dans la position assurant le fonctionnement et la sécurité de l'utilisateur.

3.6. Après avoir réglé RF, régler la sensibilité de la détection d'obstacles avec R1.

3.7. Relier les accessoires éventuels et contrôler leur fonctionnement.

3.8 Refermer le récipient au moyen des 4 vis en mettant en place correctement le couvercle (côté inférieur = depourvu de garniture).